megamount 530 UHP

DESMONTADORA DE NEUMÁTICOS AUTOMÁTICA

MADE IN EU

CE

ES/P

HOFMANN MEGAPLAN

megamount 530 UHP

Desmontadora de neumáticos provista de palo con abatimiento trasero, sistema neumático de bloqueo simultáneo de la barra vertical por medio de resorte.

Palo vertical provisto de casquillos cónicos y sistema de recuperación de los juegos que permiten evitar las flexiones del palo.

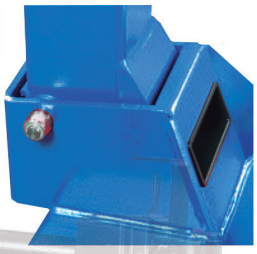

Destalonador con cilindro de doble efecto, brazo robusto y paleta destalonadora articulada.

Plato autocentrante con capacidad de bloqueo de 10" a 24", doble sentido de rotación y doble velocidad de giro.

Carcasa con juego de pedales extraible para facilitar la asistencia técnica. Robusto reductor, limitador de presión de inflado conforme a la norma CE ya preparado para la conexion de la pistola

ACCESORIOS OPCIONALES

93Y005101
Kit adaptadores para motos

93Y005100
Kit Chapa/Aluminio para intercambio rápido entre uña de hierro y plástico

93Y005210
Soporte para accesorios, válvulas, etc.

93Y005053
Uña de hierro adicional

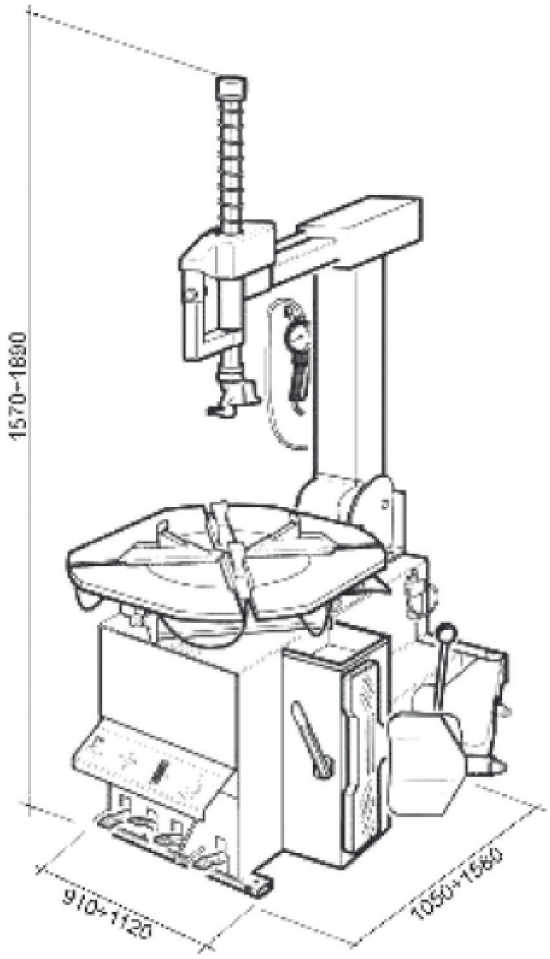

INCLUIDO

Se envía con brazo de ayuda Megafit 2 instalado, el cual permite realizar fácilmente todas las operaciones de montaje y desmontaje de neumáticos Run Flat y UHP

Desmontadora de neumáticos automática ideal para talleres mecánicos y de reaparación de neumáticos. Pensada para trabajar con ruedas de automóviles y vehículos comerciales ligeros y, con los accesorios adecuados, con ruedas de motocicletas

DATOS TÉCNICOS

Capacidad de anclaje	10-24"
Bloqueo exterior	10-22"
Bloqueo interior	12-24"
Max. Diámetro rueda	1000 mm (39.5")
Max. Ancho rueda	315 mm (12")
Fuerza destalonador	3080 Kg
Velocidad de rotación	6-12 rpm
Motor trifásico	0.8 Kw
Presión de trabajo	8-10 bar
Nivel acústico	< 70 dbA
Pso neto	220 Kg
Peso bruto	230 Kg
Dimensiones embalaje	760x975x950 mm

EQUIPAMINTO ESTÁNDAR

La máquina está equipada de serie con un juego completo de protecciones de plástico para trabajar correctamente con llantas de aleación (cabezal de montaje, paleta destalonadora, palanca alzatalones y garras autocentrantes.

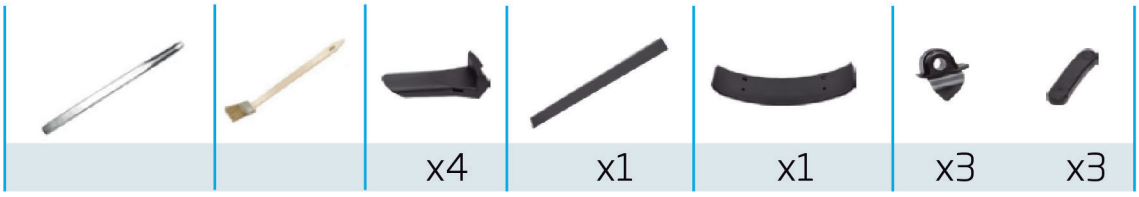

HOFMANN MEGAPLAN GmbH Hauptstraße 67
A-5302 Henndorf · Austria
Tel +43-6214-646612 · Fax 646622
hm-mail@hofmann-megaplan.com
www.hofmann-megaplan.com

HOFMANN MEGAPLAN